変更 REVISIONS			
回数 REV. MARK	日付 DATE	記事 CONTENTS	変更者 REVISED BY

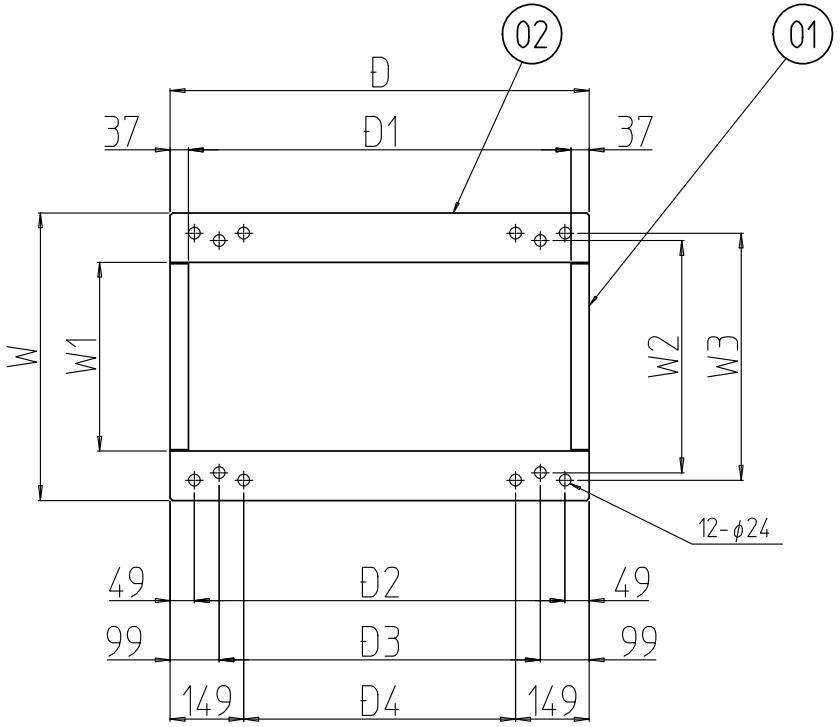

底面図

絶縁プレート型番	W	W1	W2	W3	D	D1	D2	D3	D4	適合ラック本体型番
SCO-6090ZP	582	382	470	500	848	774	750	650	550	SCR-**6090-##
SCO-60A0ZP					948	874	850	750	650	SCR-**60A0-##
SCO-7090ZP	682	482	570	600	848	774	750	650	550	SCR-**7090-##
SCO-70A0ZP					948	874	850	750	650	SCR-**70A0-##

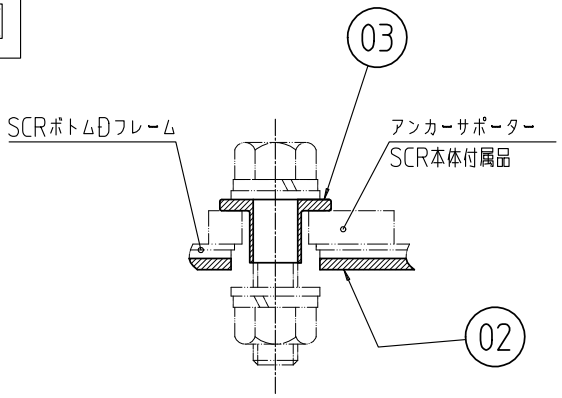

M12ボルト固定時の断面図 (1 : 2)

個数 QUANTITY	No.	図番 DRAWING No.	部品名 PART NAME	材質 MATERIAL	仕上 FINISH
4	03		絶縁スペーサ	ポリプロピレン	「ナチュラル(乳白色)」
2	02		絶縁板 D	PEプレート	「ナチュラル(白色)」
2	01		絶縁板 W		

SCO-****ZP 型式 MODEL	単位 UNIT mm	設計 DESIGNED	検図 CHECKED	承認 APPROVED	図名 TITLE 外観寸法
	尺度 SCALE Free				品名 NAME SCO絶縁プレート
	出図				型式 MODEL SCO-****ZP
	IDEAL 摂津金属工業株式会社				図番 DRAWING No. SCO-610111

A4H-A