変更 REVISIONS			
回数 REV. MARK	日付 DATE	記事 CONTENTS	変更者 REVISED BY

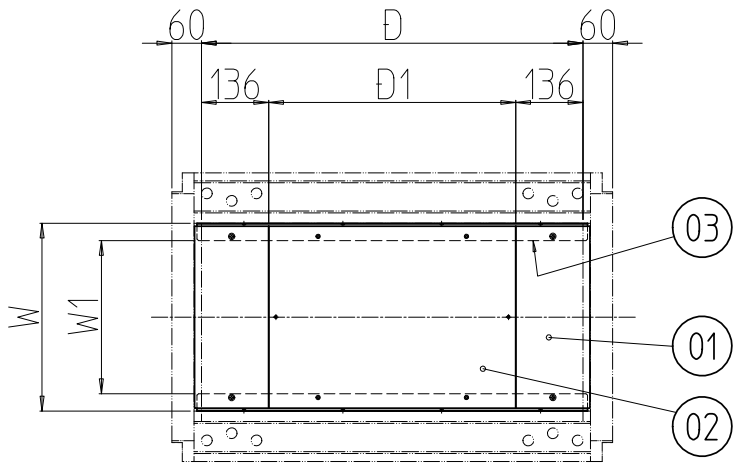

ラック実装図
内側から底面を見た図

ボトムグランドプレート型番	W ラック開口	W1	D ラック開口	D1	適合ラック本体型番
SCO-6090BGP3	380	310	672	500	SCR-**6090-## SCR-**U6090V2#
SCO-60A0BGP3			772	600	SCR-**60A0-## SCR-**U60A0V2#
SCO-7090BGP3	480	410	672	500	SCR-**7090-## SCR-**U7090V2#
SCO-70A0BGP3			772	600	SCR-**70A0-## SCR-**U70A0V2#

個数 QUANTITY	No.	図番 DRAWING No.	部品名 PART NAME	材質 MATERIAL	仕上 FINISH
2	03		グランドプレート受けアングル	SPCC	ブラック塗装
1	02		ボトムグランドプレート(中)		
2	01		ボトムグランドプレート(前後)		

型式 MODEL: SCO-****BGP3

単位 UNIT: mm

尺度 SCALE: Free

設計 DESIGNED / 検図 CHECKED / 承認 APPROVED

出図

IDEAL 摂津金属工業株式会社

図名 TITLE: **外観寸法**

品名 NAME: SCOボトムグランドプレート3

型式 MODEL: SCO-****BGP3

図番 DRAWING No.: SCO-310111

A4H-A