変更 REVISIONS			
回数 REV. MARK	日付 DATE	記事 CONTENTS	変更者 REVISED BY

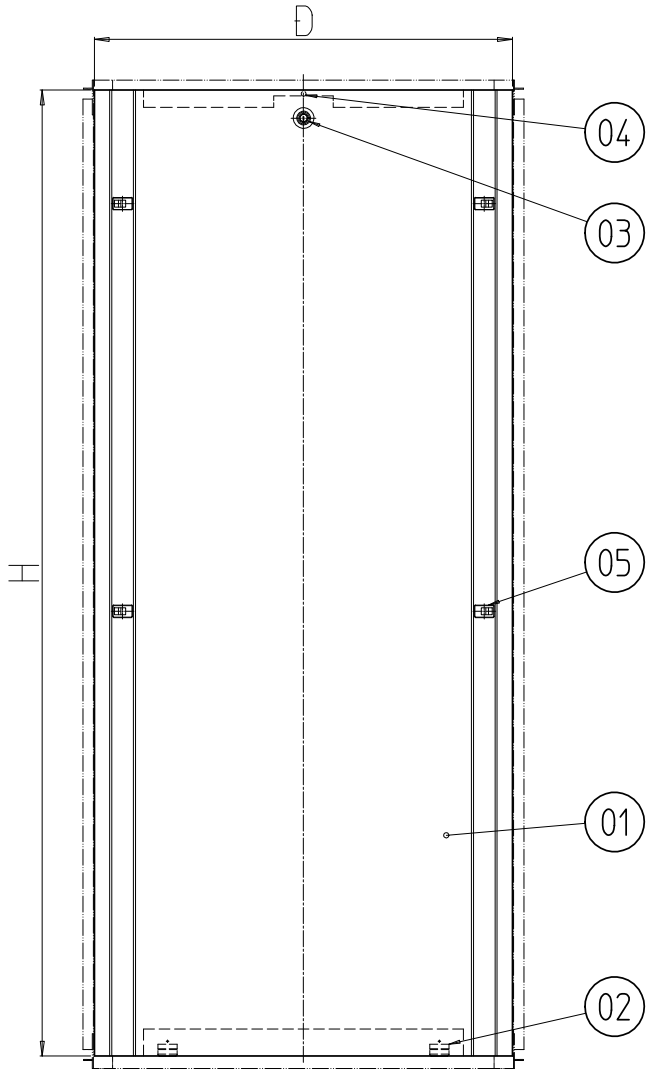

ラック実装図(側面)

ノーマルラッチ側板型番	D	H	適合ラック本体型番
SCO-4290SLN-##	846	1955	SCR-42**90-##
SCO-4690SLN-##		2155	SCR-46**90-##
SCO-42A0SLN-##	946	1955	SCR-42**A0-##
SCO-46A0SLN-##		2155	SCR-46**A0-##

個数 QUANTITY	No.	図番 DRAWING No.	部品名 PART NAME	材質 MATERIAL	仕上 FINISH
8	05		ワンタッチパネルファスナ	ポリプロピレン	ブラック
2	04		クッションゴム(シリコン)	シリコン50°	「ナチュラル」
2	03		クリップ式コインロック	SUS等	「シルバー」
4	02		側板フック	SPCC	三価クロメート
2	01		ノーマルラッチ側板		「WG」: ホワイトグレイ塗装 「BK」: ブラック塗装

型式 MODEL: SCO-****SLN-##

単位 UNIT: mm

尺度 SCALE: Free

設計 DESIGNED	検図 CHECKED	承認 APPROVED

出図 13.10.18

IDEAL 摂津金属工業株式会社

図名 TITLE: **外観寸法**

品名 NAME: SCOノーマルラッチ側板

型式 MODEL: SCO-****SLN-##

図番 DRAWING No.: SCO-141111

A4H-A