変更 REVISIONS			
回数 REV. MARK	日付 DATE	記事 CONTENTS	変更者 REVISED BY

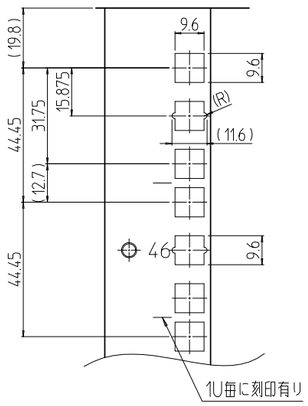

A部詳細 (1 : 2)

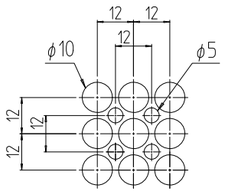

パンチング部詳細 (1 : 2)
開口率 約68%
(前後ドア・天板)

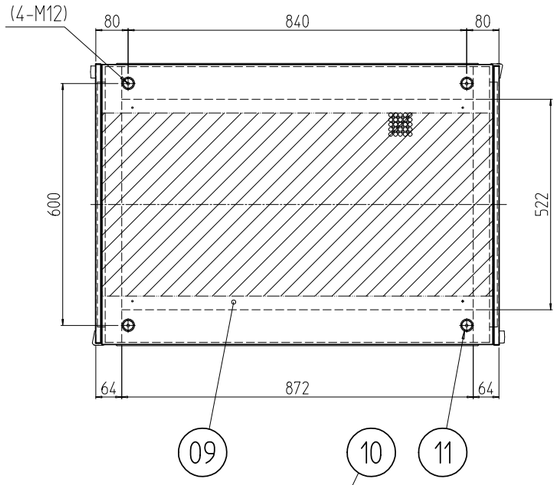

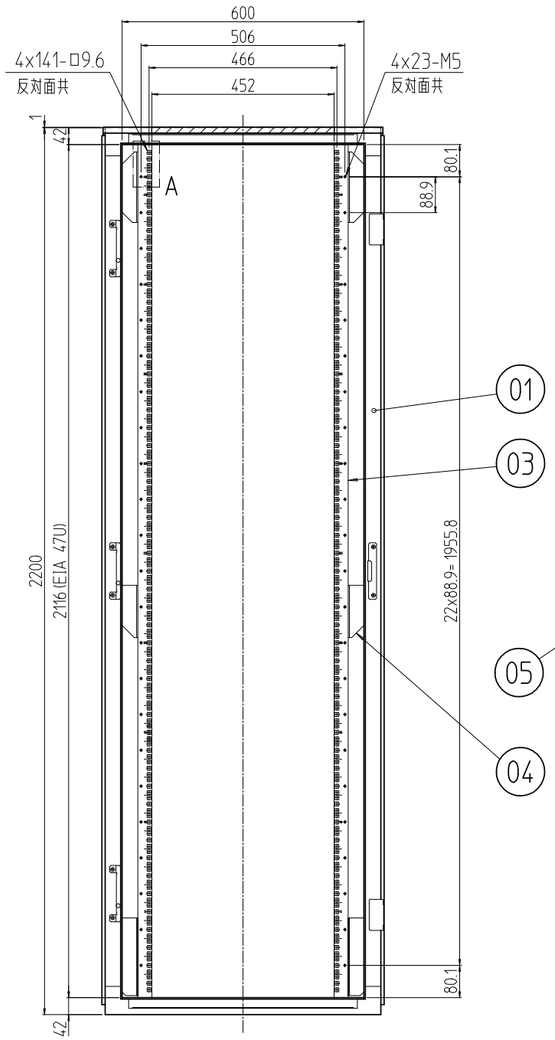

ドアを外した状態

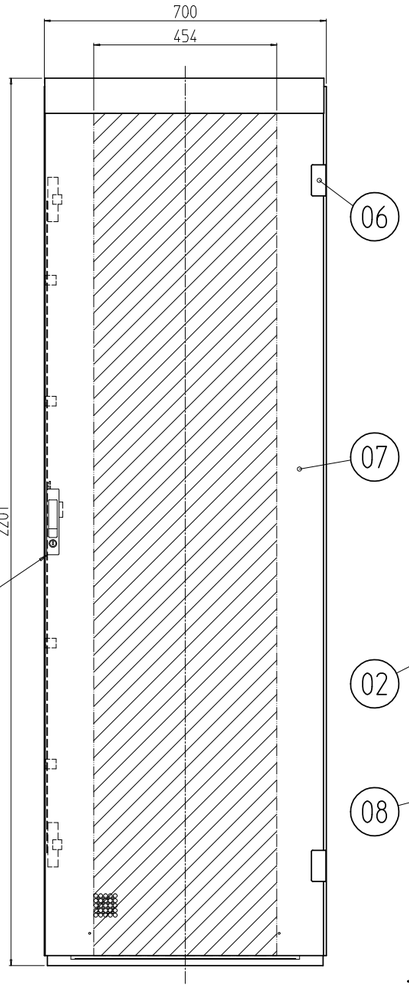

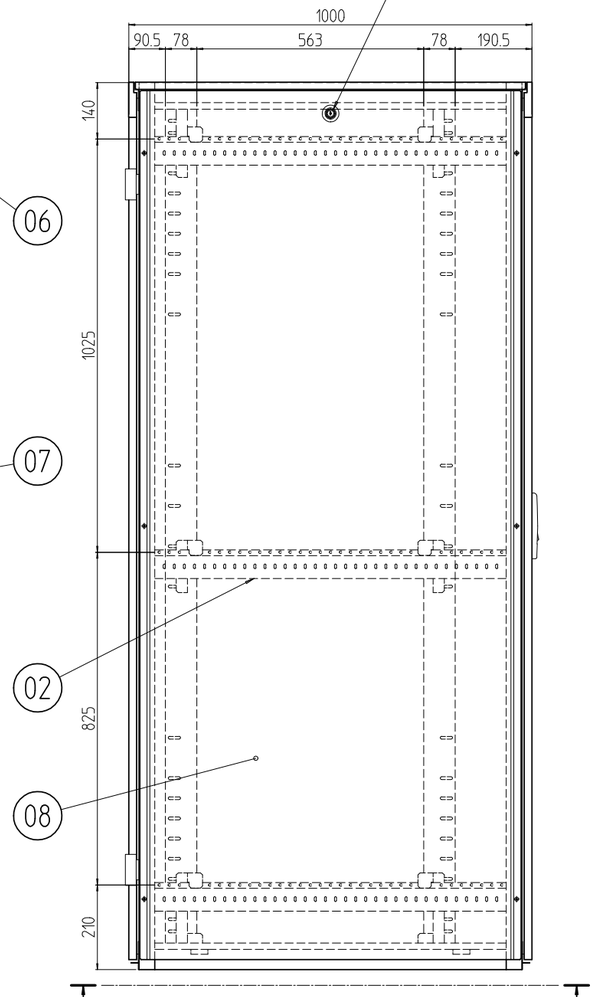

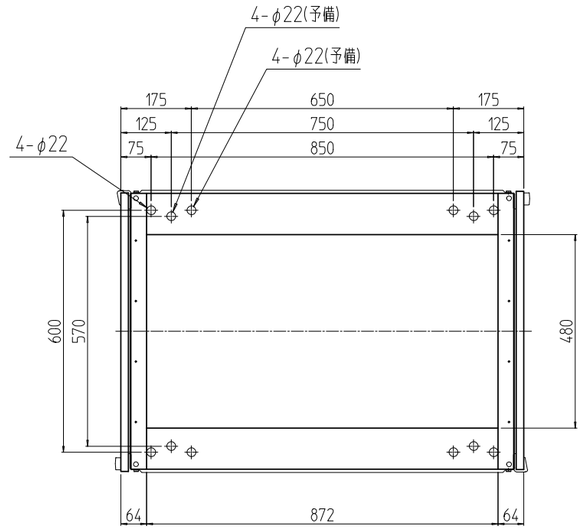

B-B

個数 QUANTITY	No.	図番 DRAWING No.	部品名 PART NAME	材質 MATERIAL	仕上 FINISH
4	11		M12化粧ボルト	丸鉄 φ25	ニッケルクロムメッキ
2	10		シリンダー錠	SUS304/ZDC	生地/クロムメッキ
1	09		ベンチレーション天板	SPCC	「W」:ホワイトグレイ塗装 「B」:ブラック塗装
2	08		ノーマルねじ止め側板		
2	07		ベンチレーションドア		
4	06		ヒンジ	ADC12 等	ブラック
2	05		ハンドルセット	POM 等	
全12	04		ブラケット	SPCC	「W」:ホワイトグレイ塗装 「B」:ブラック塗装
対角計4	03		パネルマウントフレーム		
6	02		サイドフレーム		
1	01		本体枠		

単位 UNIT mm	設計 DESIGNED	検図 CHECKED	承認 APPROVED
尺度 SCALE 1 : 15			
出図			

IDEAL 摂津金属工業株式会社

SCR-46U70A0V2# 型式 MODEL

図名 TITLE	外観寸法
品名 NAME	クラウドラック(セット)
型式 MODEL	SCR-46U70A0V2#
図番 DRAWING No.	SCR-131211