| 変更 REVISIONS | | | |
|---|---|---|---|
| 回数 REV. MARK | 日付 DATE | 記事 CONTENTS | 変更者 REVISED BY |
| | | | |

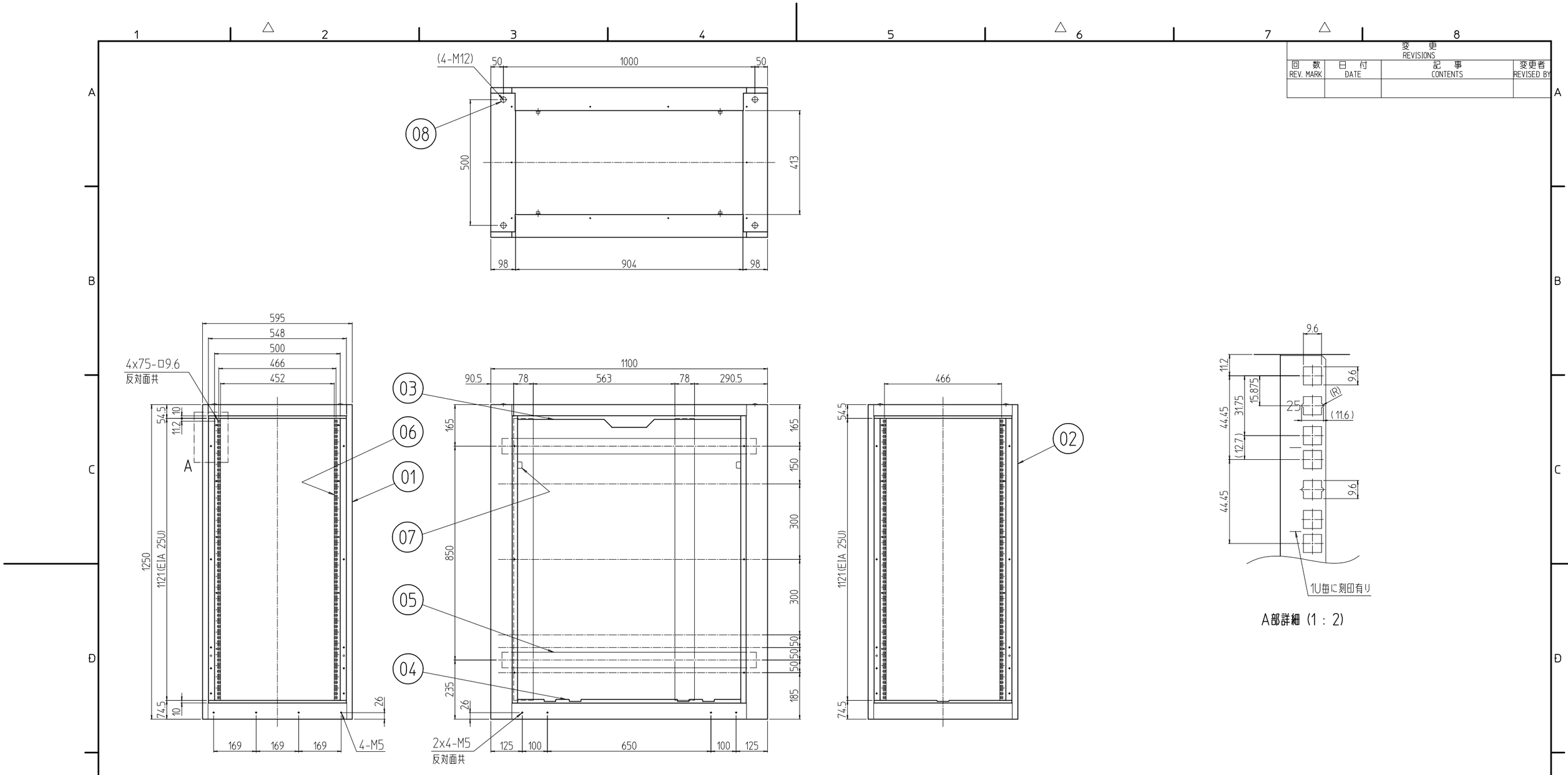


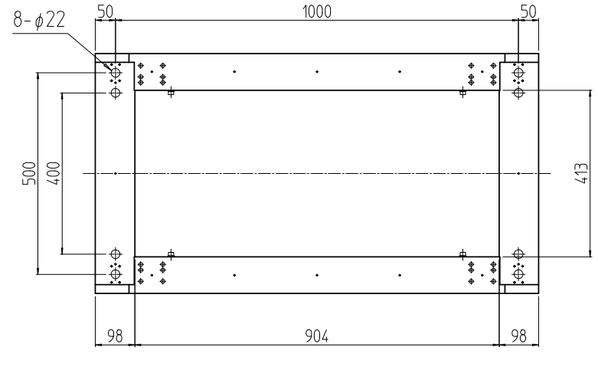


| 個数 QUANTITY | No. | 図番 DRAWING No. | 部品名 PART NAME | 材質 MATERIAL | 仕上 FINISH |
|---|---|---|---|---|---|
| 4 | 08 | | ボルトキャップ | ポリプロピレン | 「WG」:「アイボリー」 「BK」:「ブラック」 |
| 4 | 07 | | 側板受け金具 | SPCC t2.3 | Ep-Fe/Zn5/CM2C |
| 4 | 06 | | パネルマウントフレーム 25U | SPCC t2.0 | 「WG」:「ホワイトグレイ」ED塗装 「BK」:「ブラック」N1.0(25)メラミン塗装 |
| 4 | 05 | | サイドフレーム 1100 | SPCC t2.3 | |
| 2 | 04 | | ボトムDフレーム 1100 | SPCC t1.6 | 「WG」:「ホワイトグレイ」7.5Y7.4/0.8(25)メラミン塗装 「BK」:「ブラック」N1.0レザーサテン塗装 |
| 2 | 03 | | トップDフレーム 1100 | | |
| 1 | 02 | | 後枠 595-1250 | SPCC t1.6/t3.2 | |
| 1 | 01 | | 前枠 595-1250 | | |

| | | | | |
|---|---|---|---|---|
| 単位 UNIT mm | 設計 DESIGNED | 検図 CHECKED | 承認 APPROVED | 図名 TITLE 外観寸法 |
| 尺度 SCALE 1 : 15 | | | | 品名 NAME スチールサーバーラック |
| 出図 | | | | 型式 MODEL SSR-2560B0-## |
| IDEAL 摂津金属工業株式会社 | | | | 図番 DRAWING No. SSR-040311 |

型式 MODEL SSR-2560B0-##