変更 REVISIONS			
回数 REV. MARK	日付 DATE	記事 CONTENTS	変更者 REVISED BY

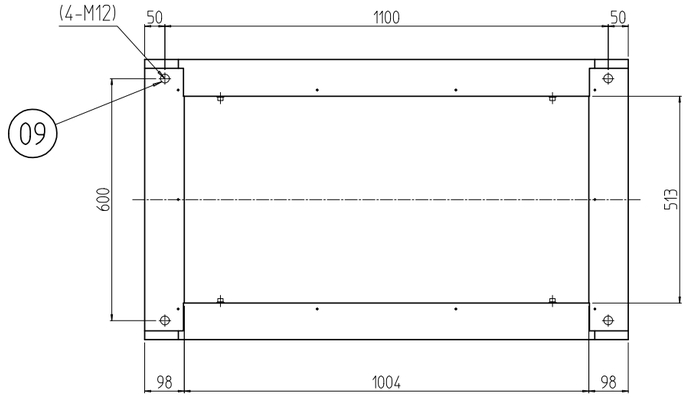

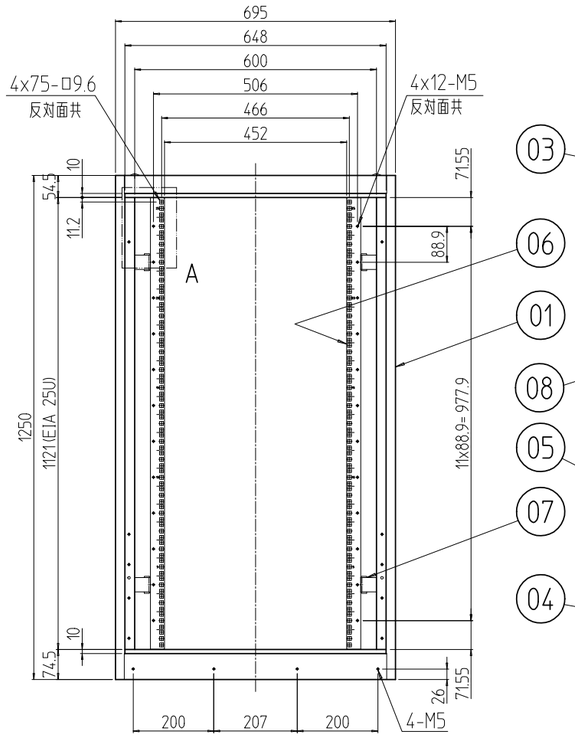

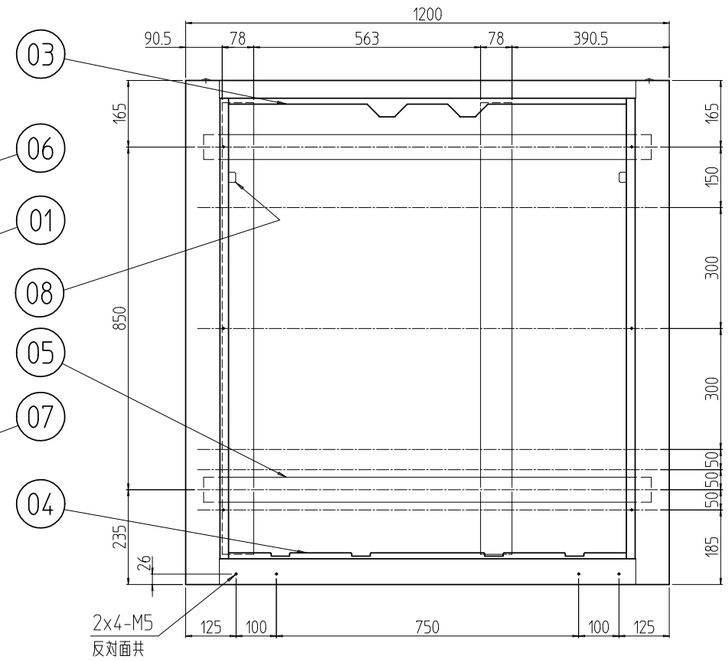

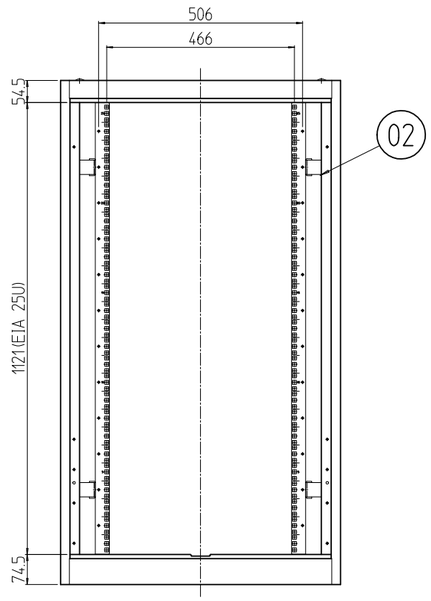

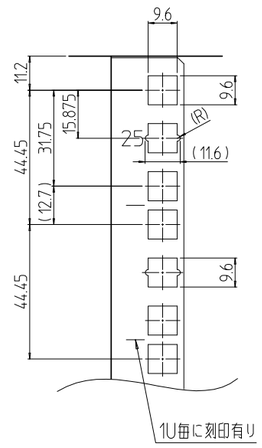

A部詳細 (1 : 2)

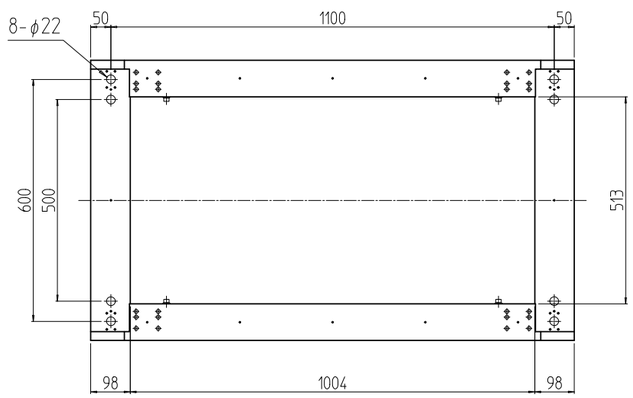

個数 QUANTITY	No.	図番 DRAWING No.	部品名 PART NAME	材質 MATERIAL	仕上 FINISH
4	09		ボルトキャップ	ポリプロピレン	「WG」:「アイボリー」 「BK」:「ブラック」
4	08		側板受け金具	SPCC t2.3	Ep-Fe/Zn5/CM2C
8	07		PFブラケット 695	SPCC t3.2	「WG」:「ホワイトグレイ」ED塗装 「BK」:「ブラック」N1.0(25)メラミン塗装
4	06		パネルマウントフレーム 25U	SPCC t2.0	
4	05		サイドフレーム 1200	SPCC t2.3	
2	04		ボトムDフレーム 1200	SPCC t1.6	「WG」:「ホワイトグレイ」7.5Y7.4/0.8(25)メラミン塗装 「BK」:「ブラック」N1.0レザーサテン塗装
2	03		トップDフレーム 1200		
1	02		後枠 695-1250	SPCC t1.6/t3.2	
1	01		前枠 695-1250		

MODEL 型式 SSR-2570C0-##	単位 UNIT mm	設計 DESIGNED	検図 CHECKED	承認 APPROVED
	尺度 SCALE 1 : 15			
	出図			

IDEAL 摂津金属工業株式会社

図名 TITLE	外観寸法
品名 NAME	スチールサーバーラック
型式 MODEL	SSR-2570C0-##
図番 DRAWING No.	SSR-041211