特許出願中

RELSERIES　ラッチ付引き出しユニット

RoHS対応品　19INCH JIS　19INCH EIA　スチール　販売単位 1台　ブラック　ホワイトグレイ

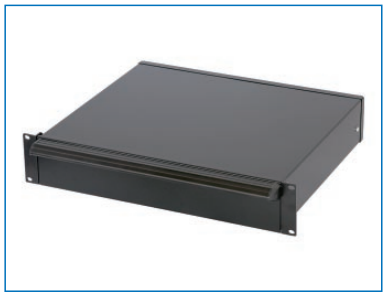

取付例

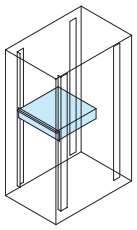

標準取付位置
19インチパネルマウント部

引き出し開き時

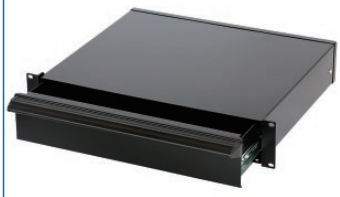

ラッチが、しまい位置で引き出しをロックし
地震時の飛び出しを防止します

特徴

- 19インチマウントで使用できる引き出しユニットです。
- ケーブル、マニュアル等の保管に便利な引き出しです。
- ラッチがしまい位置で引き出しをロックするので、地震時の飛び出しを防止します。
- ハンドルを持って引き出しを引くだけでラッチのロックが解除できる、特別な機構を採用しています。(特許出願中)
- ボディは、最大引き出し位置にて極めて強い力で引っ張ると取り外せます。
- JISまたはEIA規格に準拠し、外装色は2色から選択できます。

⚠注意

- 19インチラックへ取り付けるには別売の化粧ねじ(PBOシリーズ)が必要です。
- 搭載可能質量は静止状態及び引き出しユニット内へ搭載した場合です。

構成内容

照番	名称	個数	材質	色・外装処理
1	カバー	1	鋼板 t1.0	●型番末尾N1　「ブラック」N1.0メラミン塗装 ●型番末尾WG　「ホワイトグレイ」7.5Y7.4/0.8メラミン塗装
2	ボディ	1	鋼板 t1.0/1.2	
3	ラッチカバー	1	鋼板 t0.8	
4	マウントアングル	2	アルミ押出形材	●型番末尾N1　ブラックアルマイト ●型番末尾WG　B2アルマイト
5	キャリングハンドル	1		
6	スライドラッチ	2	ポリプロピレン/ポリアセタール	「ブラック」
7	スライドレール	2	鋼板等	亜鉛めっき

※一部のパーツ及びねじ類を省略しています。　付属品　無

機種内容

在庫区分	型番 ブラック	型番 ホワイトグレイ	外形寸法(mm) W_0	外形寸法(mm) H_0	外形寸法(mm) D_0	詳細寸法(mm) H_1	詳細寸法(mm) H_2	詳細寸法(mm) H_3	取付規格	搭載可能質量(kg)	質量(kg)
在庫品	REL-100-350JN1	REL-100-350JWG	480	99(2J)	415.2	50	—	—	JIS	15	6.5
	REL-150-350JN1	REL-150-350JWG		149(3J)		100					7.9
	REL-088-350EN1	REL-088-350EWG		88.1(2U)		—	76.2	5.95	EIA		5.7
	REL-133-350EN1	REL-133-350EWG		132.6(3U)			57.2	37.7			7.2
	REL-177-350EN1	REL-177-350EWG		177(4U)			101.6	37.7			8.6

外観寸法図

単位 mm

REL-□□□-350J□□
JIS規格品

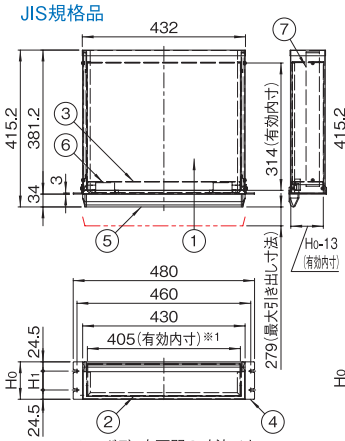

※1 ボディ内面間の寸法です。
ねじは考慮していません。

REL-□□□-350E□□
EIA規格品

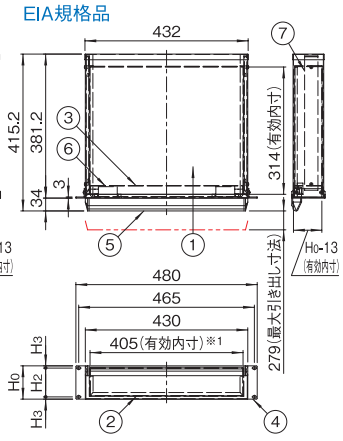

※1 ボディ内面間の寸法です。
ねじは考慮していません。